SPECIFICATION APPLIED

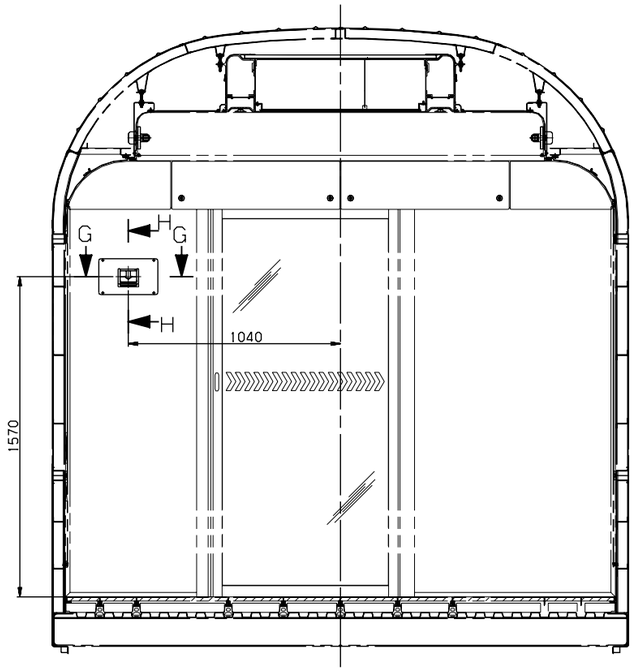

VIEW C-C
SCALE=1/15

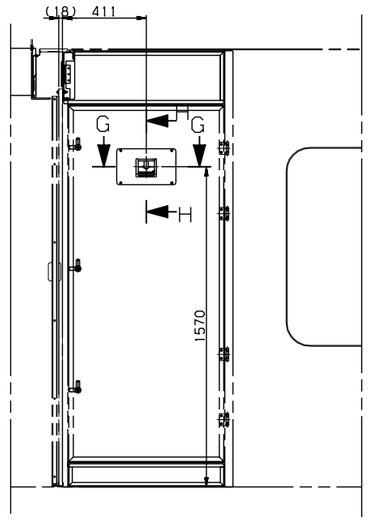

DETAIL D
SCALE=1/15

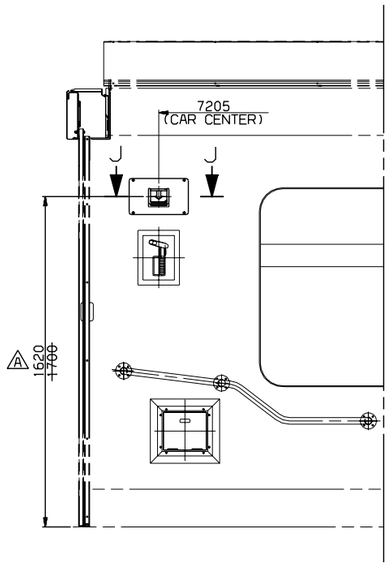

DETAIL E
SCALE=1/15

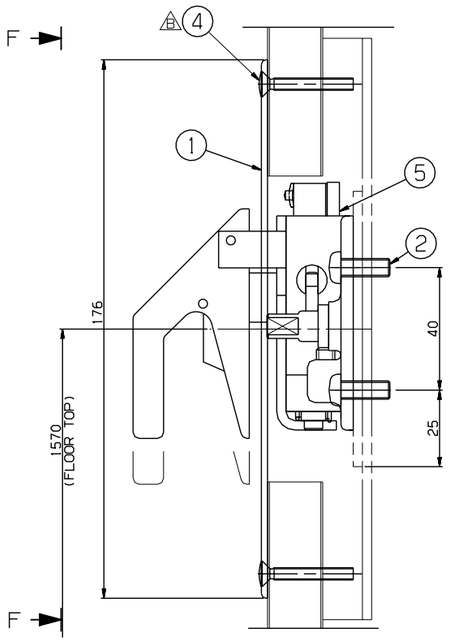

SECTION H-H
SCALE=1/1

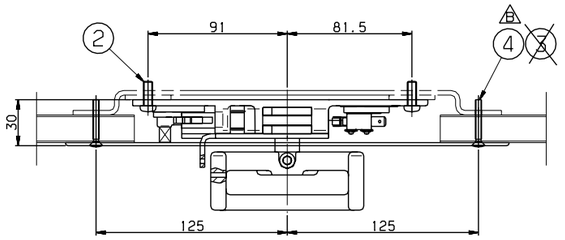

SECTION G-G
SCALE=1/2

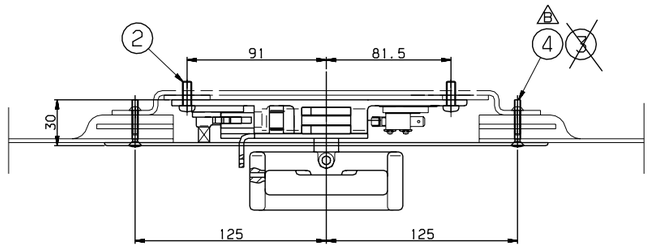

SECTION J-J
SCALE=1/2

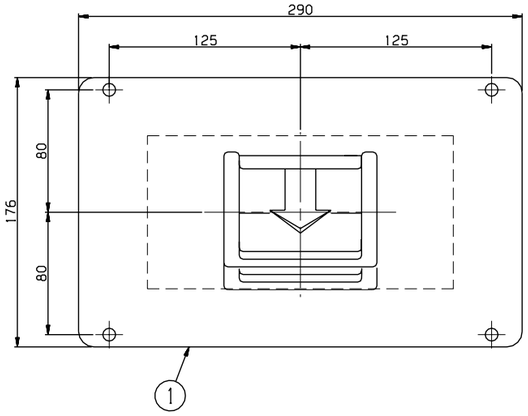

VIEW F-F
SCALE=1/2

5	RMA60006AN0	BREAK,EMERGENCY PULL BOX	ASSY	3		
4	RS60609-102S	SCREW,O.H	SUS304	12	A	M4X30
~~3~~	~~RS60609-099S~~	~~SCREW,O.H~~	~~SUS304~~	~~4~~		~~M4X16~~
2	RS60610-109S	SCREW,R.H	SUS304	12		M6X16
1	RFP90010AN0	PANEL,COVER EMERGENCY,HAND BRAKE	ASSY	3		
품번 NO.	부품 번호 PART NO.	품 명 DESCRIPTION	재 질 MATERIAL	수량 Q'TY	검증 V.T	비 고 REMARKS

승인 APP	H.G.RYU 2009.03.11	재질 MAT'L	ASSY	명 칭 TITLE	INSTALLATION,EMERGENCY HAND BRAKE(M)
검도 CHK	H.S.KIM 2009.03.11	중량 G.W			
설계 DGN	Y.D.KIM 2009.03.10	일반공차 MC MD CT		도면 번호 DRG. NO	MS RFP90030AN0 Ver. 00 Rev. -B
제도 DRG	S.H.SONG 2009.03.10	B B B	SCALE 1/40	⊞¢ SHEET 2 of 2	305101 RFP- 년-PRJT 심리분송 CATIA
			SIZE A1		

기호 MARK	일자 DATE	내용 DETAIL OF REVISION(E.C ZONE)	설변분송 E.C NO.	설계 DGN	검도 CHK	승인 APP
BX4	2011.02.22	DELETED PART NO.#3.	3D5101-U147	Y.T.KIM	K.B.PARK	J.H.PARK
AX2	2011.02.14	CHANGED DETAIL E.	3D5101-U146	Y.T.KIM	K.B.PARK	J.H.PARK

참고 REF. NO. FPP09763

HYUNDAI Rotem 현대로템주식회사

본 도면은 당사 재산으로써 회사의 무단복사/배포 금지됨 - PROPERTY OF ISSUING ENTITY. CANNOT BE DISTRIBUTED OR REPRODUCED WITHOUT AUTHORIZATION.

치수 구분		A	B
일반 공차 GENERAL TOLERANCE	~ 6	0.1	0.2
	~ 30	0.2	0.5
	~ 120	0.3	0.8
	~ 315	0.5	1.2
	~ 1M	0.8	2.0
	~ 2M	1.2	3.0
	~ 4M	2.0	4.0
	~ 8M	3.0	5.0
	~ 12M	4.0	6.0
	~ 15M	5.0	7.0
	~ 20M	6.0	8.0

치수 구분		A	B	C
절삭 가공 MACHINING (±)	~ 3	0.1	0.2	0.4
	~ 6	0.1	0.2	0.5
	~ 30	0.2	0.5	1
	~ 120	0.3	0.8	1.5
	~ 400	0.5	1.2	2
	~ 1000	0.8	2	3
	~ 2000	1.2	3	4
	~ 4000	2	4	6

치수 구분		A	B
주조 CASTING (±)	~ 10	1	1.5
	~ 30	2	3
	~ 40	2	4
	~ 63	2.5	4
	~ 100	3	5
	~ 160	4	6
	~ 250	4.5	7
	~ 400	5	8
	~ 630	6	9
	~ 1000	7	10
	~ 1600	8	12
	~ 2500	9	14
	~ 3150	10	16
	~ 4000	11	18
	~ 5000	12	20
	~ 6300	13	22
	~ 8000	14	24